SETTI DI IRRIGIDIMENTO IN C.A. N°1-2-5-6: CON FONDAZIONE SU PALI – Scala 1:25

ARMATURE SETTO DI IRRIGIDIMENTO IN C.A. – SEZIONE B-B – SCALA 1:25

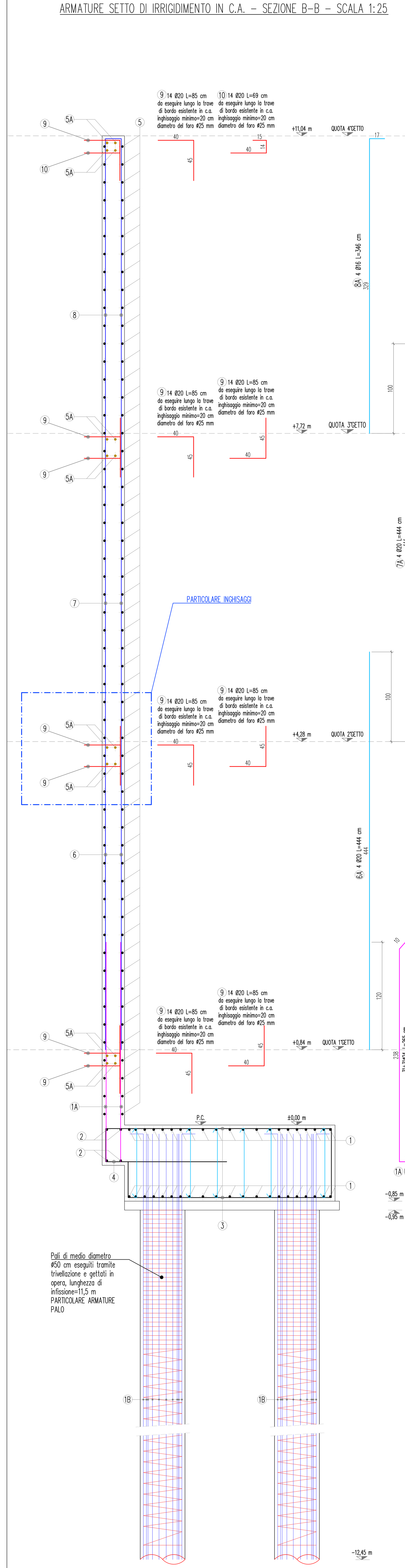

ARMATURE SETTO DI IRRIGIDIMENTO IN C.A. – VISTA FRONTALE – SCALA 1:25

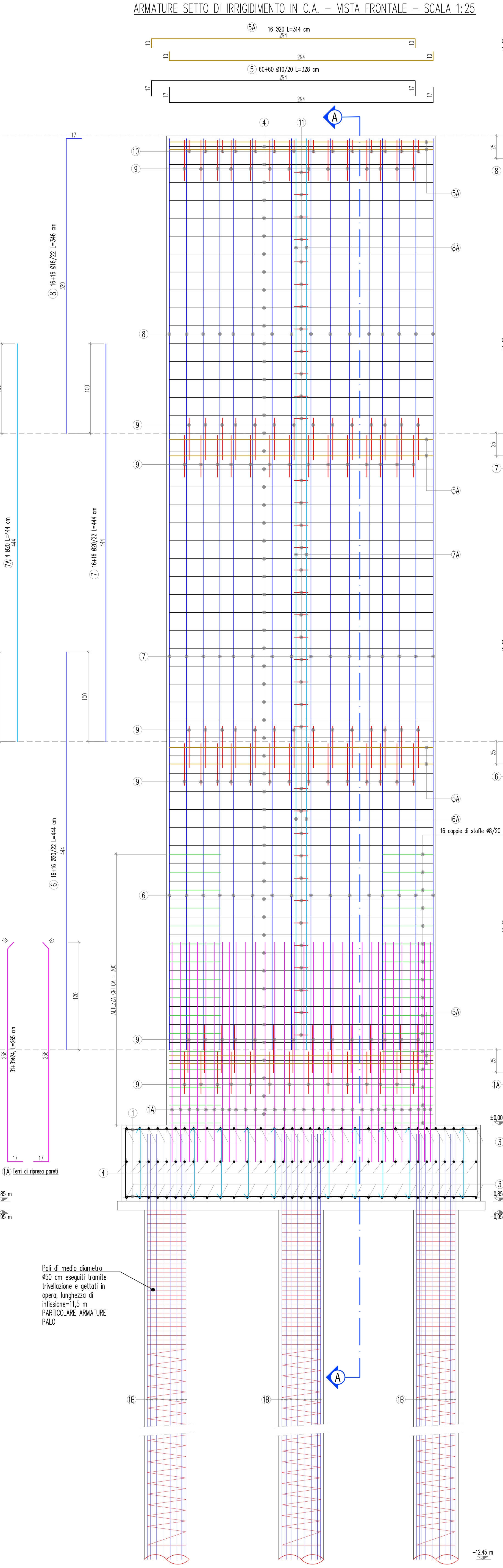

SETTO DI IRRIGIDIMENTO IN C.A. – VISTA IN PIANTA – PIANO SECONDO / PIANO PRIMO / PIANO TERRA / PIANO TECNICO

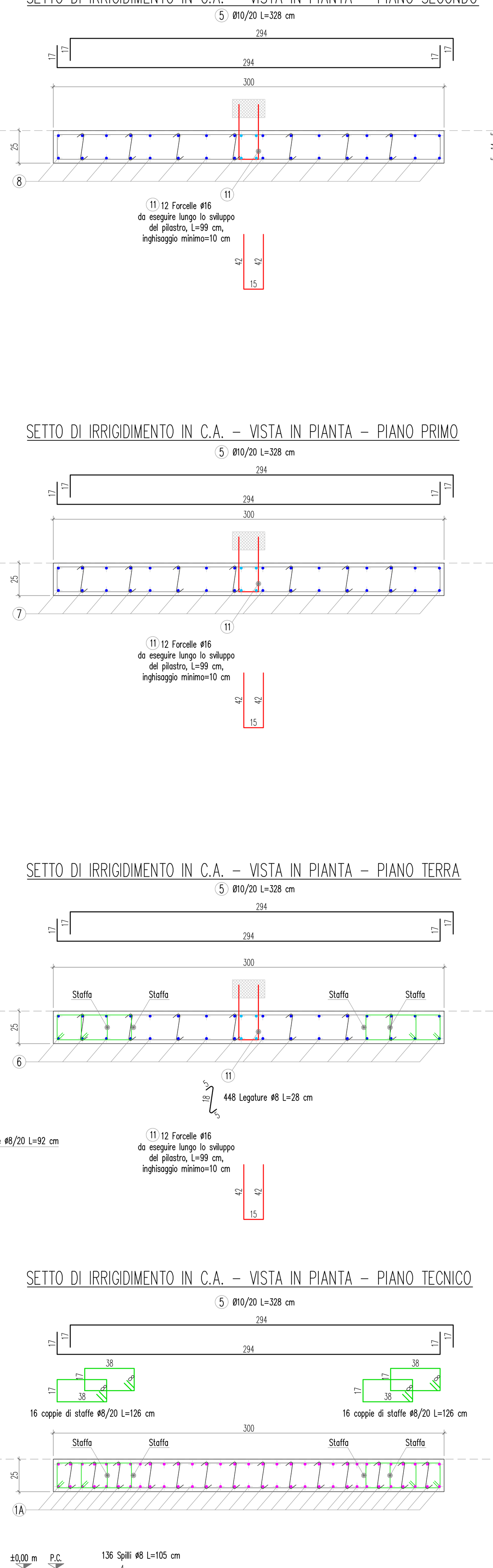

INGHISAGGI SU TRAVI ESISTENTI E PILASTRI – VISTA FRONTALE

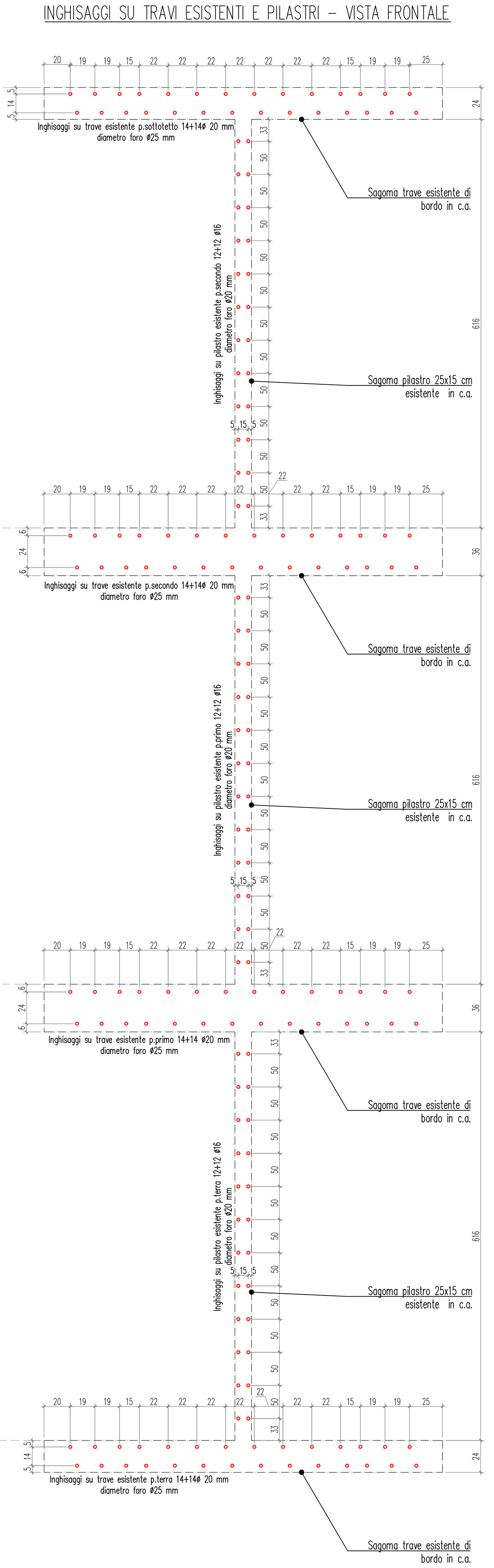

PARTICOLARE INGHISAGGI SU TRAVI – Scala 1:2

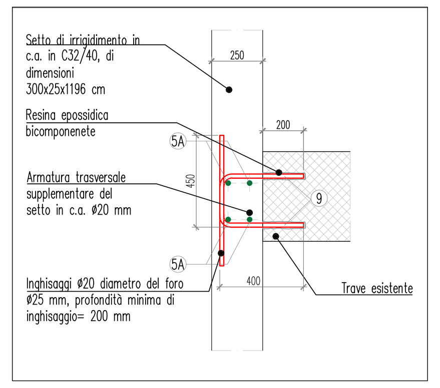

CARPENTERIE SETTO DI IRRIGIDIMENTO IN C.A. – SEZIONE B-B – SCALA 1:25

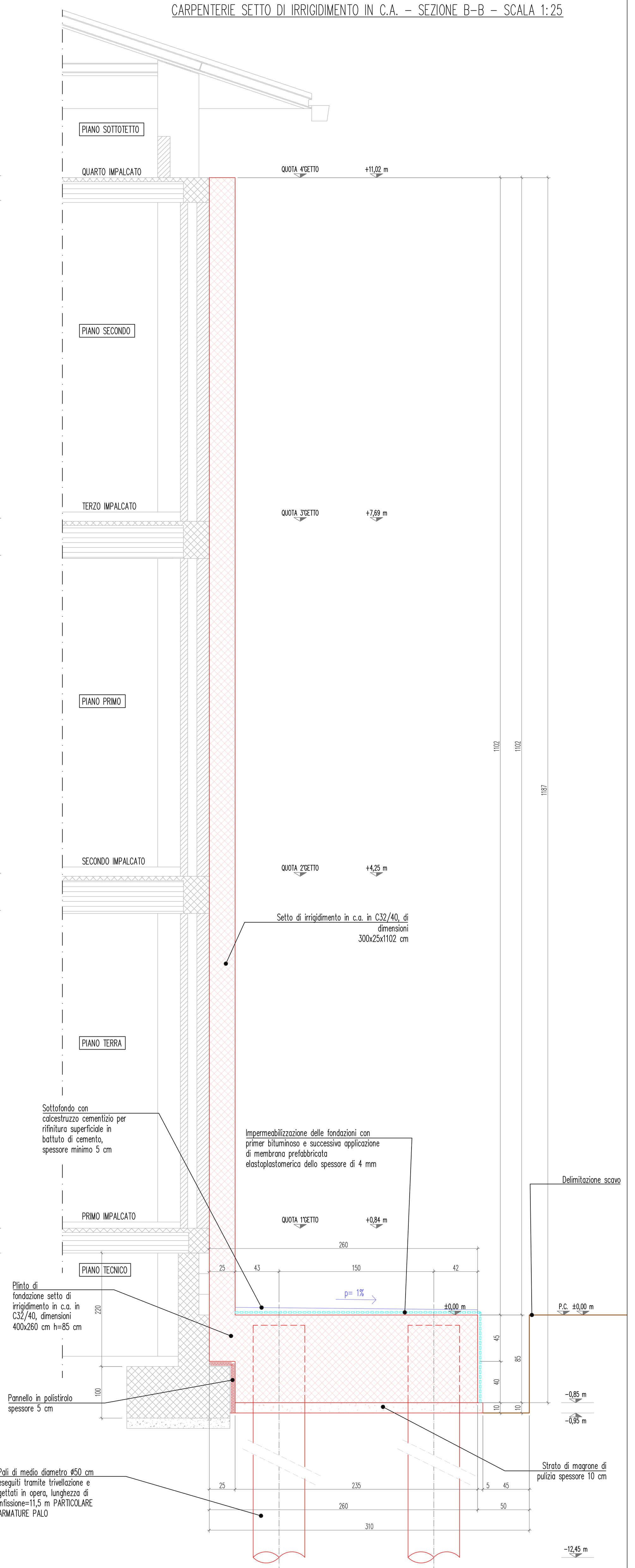

ARMATURE PALO IN C.A. – Scala 1:25

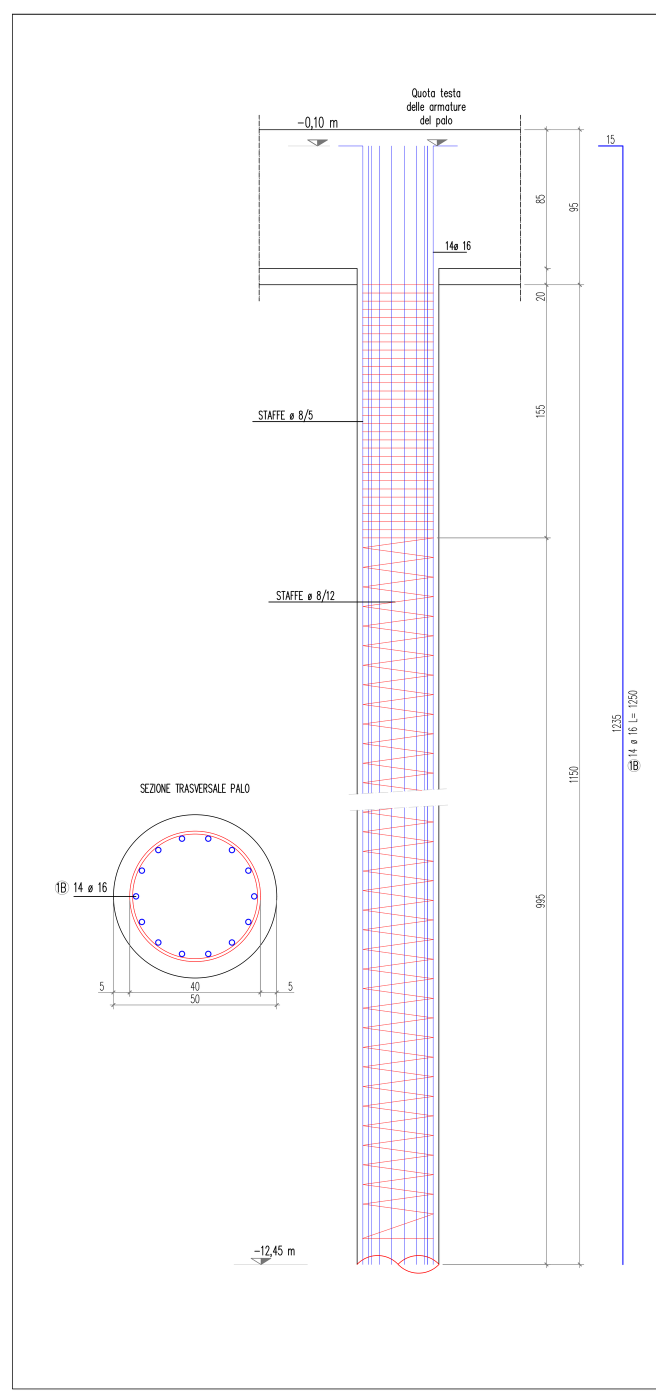

CARPENTERIE PALO IN C.A. – Scala 1:25

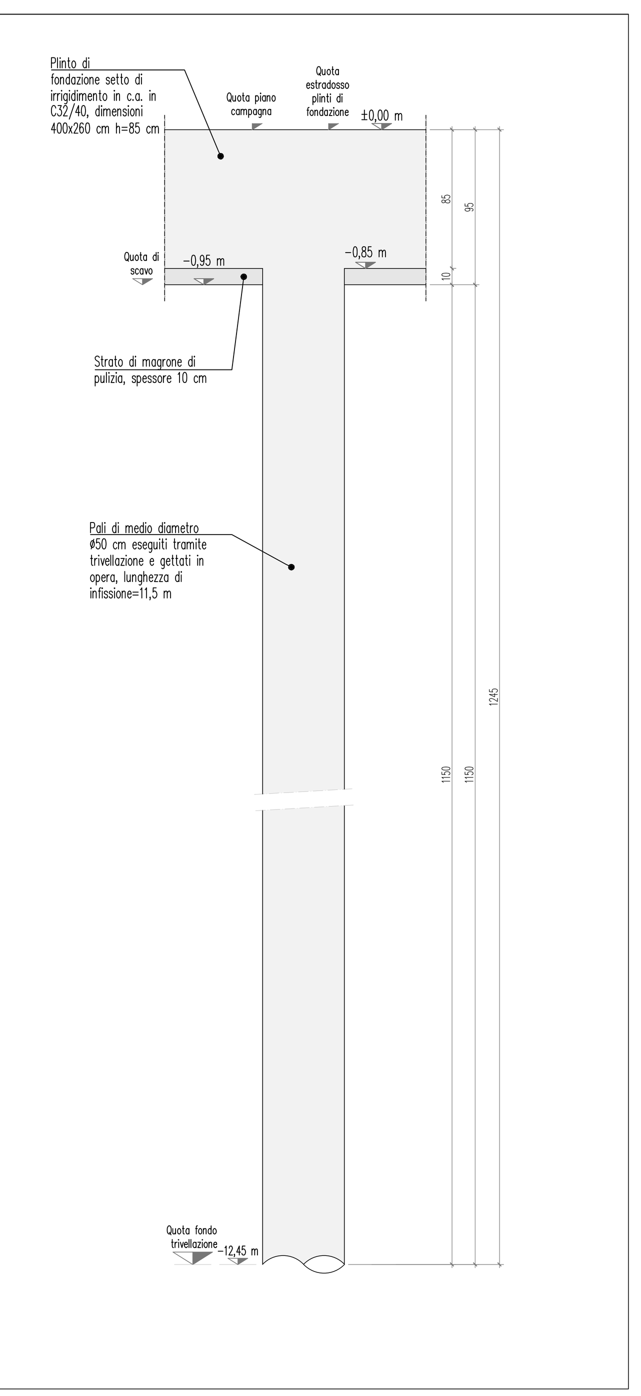

PLANIMETRIA D'INQUADRAMENTO – Scala 1:200

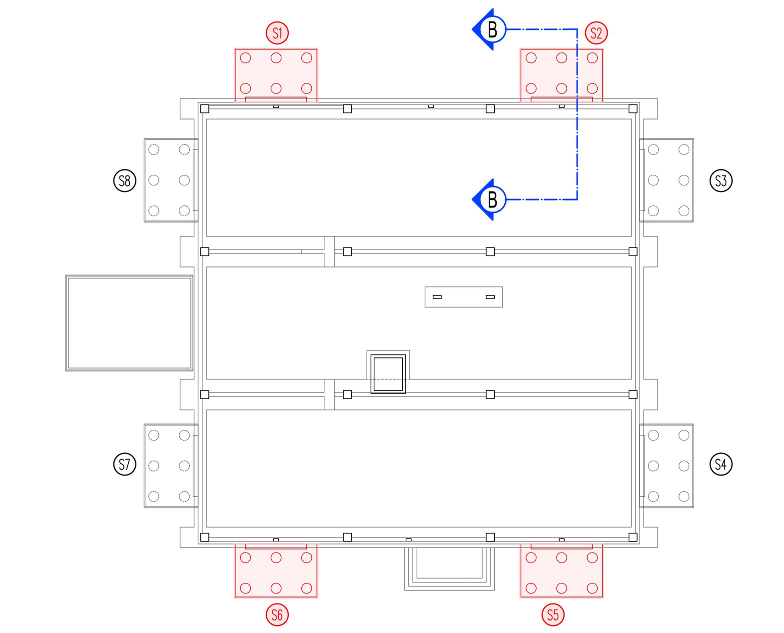

UTILIZZARE SOLO CALCESTRUZZO CON RESISTENZA CERTIFICATA E GARANTITA E VIBRARE IL CALCESTRUZZO DEI GETTI

NON EFFETTUARE GETTI SENZA IL BENESTARE DELLA DIREZIONE LAVORI E VERIFICARE LA CORRISPONDENZA DEGLI ELABORATI CON I DISEGNI ARCHITETTONICI

TUTTE LE MISURE E LE DIMENSIONI DEGLI ELEMENTI STRUTTURALI DOVRANNO ESSERE VERIFICATE IN CANTIERE DALL'IMPRESA ESECUTRICE E APPROVATE DALLA DIREZIONE LAVORI

PLINTO DI FONDAZIONE IN C.A. SU PALI – Scala 1:25

PIANTA ARMATURE PLINTI DI FONDAZIONE IN C.A. SU PALI – SCALA 1:25

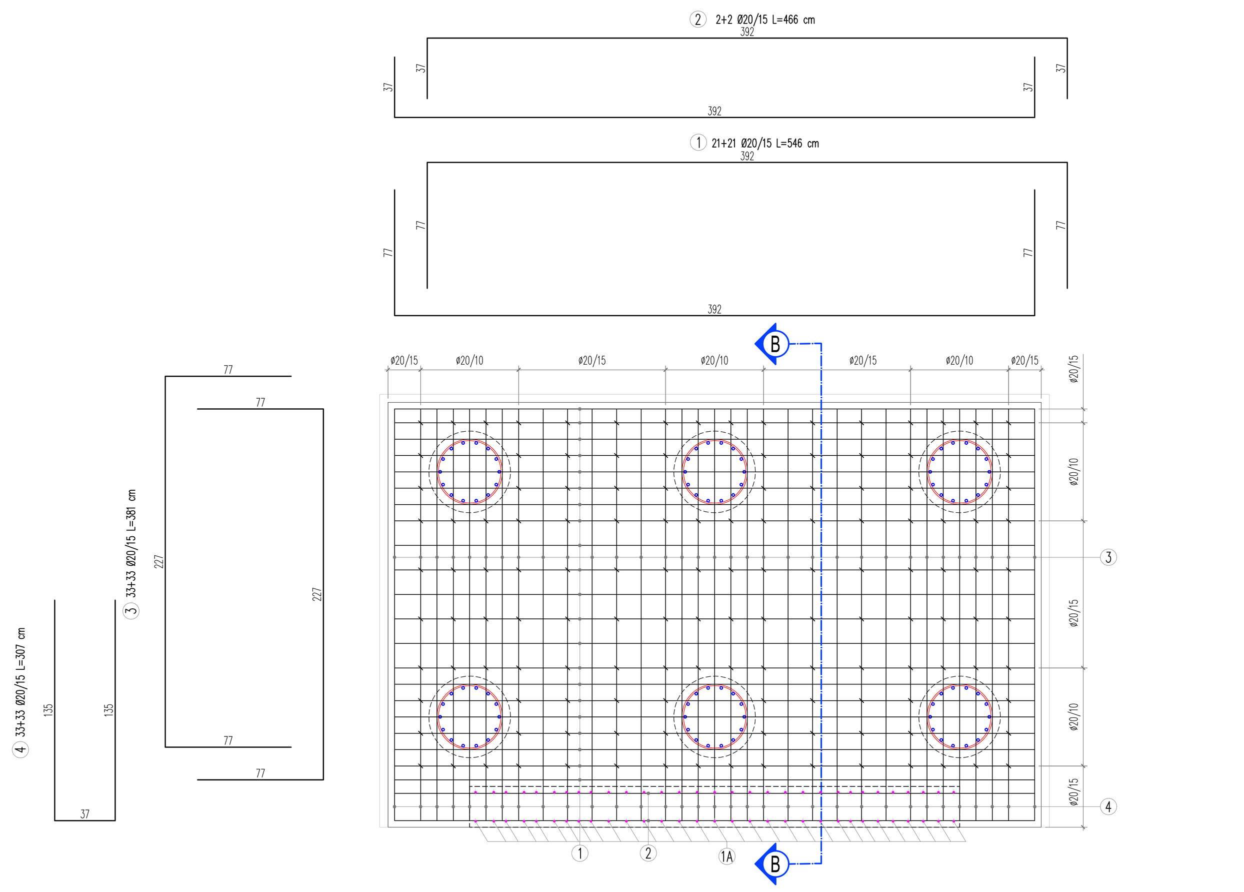

PIANTA CARPENTERIE PLINTI DI FONDAZIONE IN C.A. SU PALI – SCALA 1:25

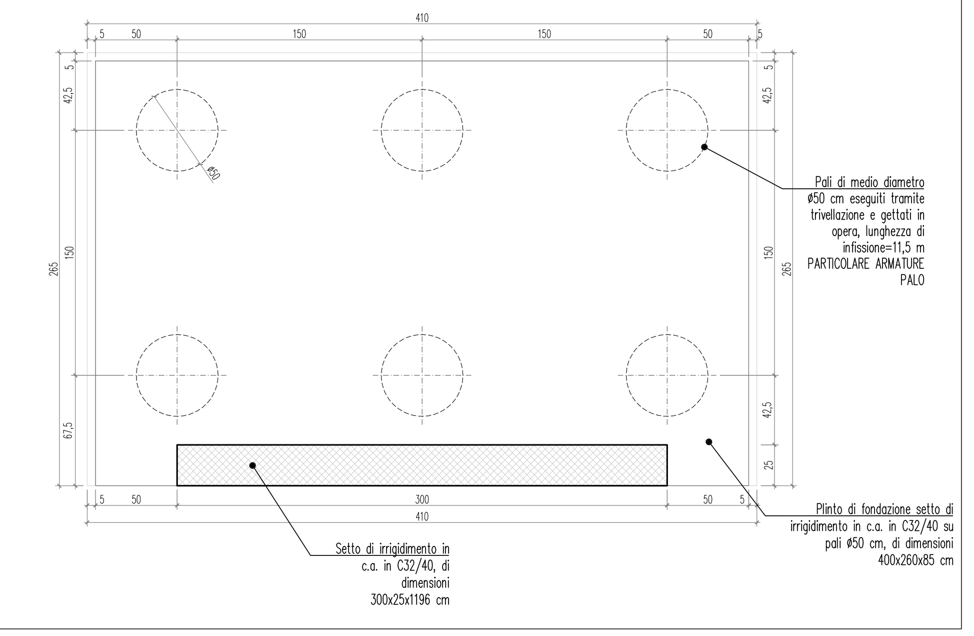

TABELLA MATERIALI

PALI DI FONDAZIONE

CALCESTRUZZO STRUTTURE IN C.A. GETTATO IN OPERA

Calcestruzzo a prestazione (UNI EN 206-1, UNI 11104) con le seguenti caratteristiche:

– Resistenza caratteristica cilindrica a 28 gg:	fck = 25 N/mm²
– Resistenza caratteristica cubica a 28 gg:	Rck = 30 N/mm²
– Dimensione massima dell'aggregato pali:	= 32 mm
– Copriferro minimo pali di fondazione:	cpf = 50 mm
– Classe di esposizione:	XC2
– Classe di consistenza allo scarico (fondazioni su pali):	S3
– Massimo rapporto a/c	0,60
– Contenuto minimo cemento	300 kg/mc
– Prelievo campioni di cls	Controllo Tipo A

PLINTI DI FONDAZIONE

CALCESTRUZZO NON STRUTTURALE GETTATO IN OPERA

Calcestruzzo a prestazione (UNI EN 206-1, UNI 11104) con le seguenti caratteristiche:

– Resistenza caratteristica cilindrica a 28 gg:	fck = 12 N/mm²
– Resistenza caratteristica cubica a 28 gg:	Rck = 15 N/mm²
– Dimensione massima dell'aggregato:	= 32 mm
– Classe di consistenza allo scarico:	S3
– Contenuto minimo cemento	150 kg/mc

CALCESTRUZZO STRUTTURE IN C.A. GETTATO IN OPERA

Calcestruzzo a prestazione (UNI EN 206-1, UNI 11104) con le seguenti caratteristiche:

– Resistenza caratteristica cilindrica a 28 gg:	fck = 32 N/mm²
– Resistenza caratteristica cubica a 28 gg:	Rck = 40 N/mm²
– Dimensione massima dell'aggregato plinti di fondazione:	= 32 mm
– Copriferro minimo plinti di fondazione:	cpf = 40 mm
– Classe di esposizione:	XC2
– Classe di consistenza allo scarico:	S3
– Massimo rapporto a/c	0,50
– Contenuto minimo cemento	340 kg/mc
– Prelievo campioni di cls	Controllo Tipo A

SETTI DI IRRIGIDIMENTO IN C.A.

CALCESTRUZZO STRUTTURE IN C.A. GETTATO IN OPERA

Calcestruzzo a prestazione (UNI EN 206-1, UNI 11104) con le seguenti caratteristiche:

– Resistenza caratteristica cilindrica a 28 gg:	fck = 32 N/mm²
– Resistenza caratteristica cubica a 28 gg:	Rck = 40 N/mm²
– Dimensione massima dell'aggregato:	= 20 mm
– Copriferro minimo setti:	cpf = 40 mm
– Classe di esposizione (strutt. in elevazione):	XC4
– Classe di consistenza allo scarico (strutt. in elevazione):	S4
– Massimo rapporto a/c	0,50
– Contenuto minimo cemento	340 kg/mc
– Prelievo campioni di cls	Controllo Tipo A

ACCIAIO PER OPERE IN C.A.

Acciaio ad aderenza migliorata tipo B450C saldabile con le seguenti caratteristiche:

– Tensione caratteristica allo snervamento:	$f_{yk} \geq 450$ N/mm²
– Tensione caratteristica di rottura:	$f_{tk} \geq 540$ N/mm²
– Allungamento percentuale a rottura:	$A_{gtk} \geq 7.5\%$

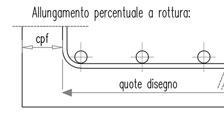

RESINA EPOSSIDICA BICOMPONENTE TIPO FISCHER FIS EM

– Densità	1,50±0,1 g/cm³
– Resistenza a compressione	≥ 100 N/mm²
– Resistenza a trazione	18 N/mm²
– Resistenza a flessione	≥40 N/mm²
– Allungamento a rottura	1,21%
– Modulo elastico	3,6 GPa

COMUNE DI VOLVERA

LAVORI DI ADEGUAMENTO STATICO E SISMICO
SCUOLA PRIMARIA "PRIMO LEVI"

LOCALIZZAZIONE			
ITALIA	REGIONE PIEMONTE	CITTA' METROPOLITANA DI TORINO	COMUNE DI VOLVERA

PROGETTO ESECUTIVO

OGGETTO DELL'ELABORATO	PROGETTO: CARPENTERIE E ARMATURE PALI E PLINTI DI FONDAZIONE, SETTI ANTISISMICI IN C.A. N° 1,2,5 E 6
SCALA	1:25

CODICE GENERALE ELABORATO

LOCALIZZAZIONE DELL'OPERA	CODICE OPERA	LIVELLO PROGETTO	TIPO DOCUMENTO	N° ELABORATO	VERSIONE
VLV	ASS	E	DIS	ST04	01

IDENTIFICAZIONE FILE: VLV_ASS_E_DIS_ST04_01.dwg

	data	oggetto
1	Marzo 2019	emissione progetto esecutivo

IL PROGETTISTA
Studio Associato Leving
Ing. Giovanni Lopreiato
Via Cassini, 43 - Torino

TIMBRI - FIRME

IL RESPONSABILE UNICO DEL PROCEDIMENTO
Ing. Roberto Racca

TIMBRI - FIRME